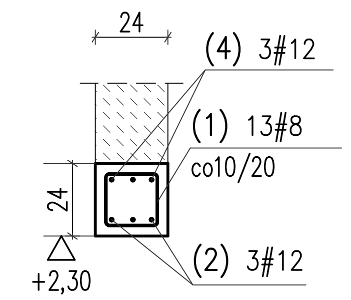

B01
szt. 3
SKALA 1:25

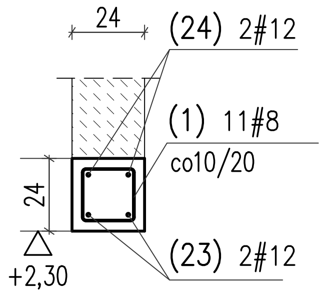

B02
szt. 1
SKALA 1:25

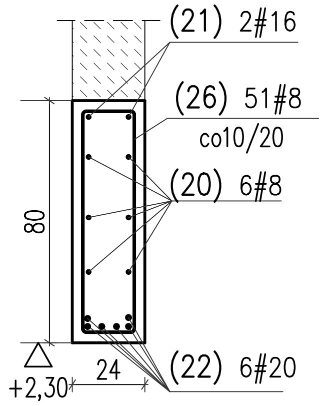

B03
szt. 1
SKALA 1:25

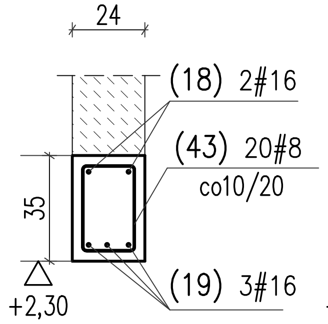

B04
szt. 1
SKALA 1:25

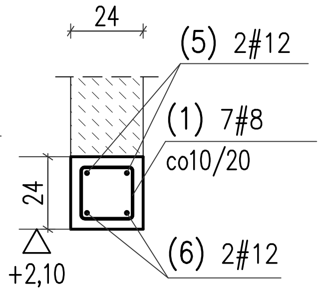

B05
szt. 3
SKALA 1:25

DETAL DOZBROJENIA NAROŻY

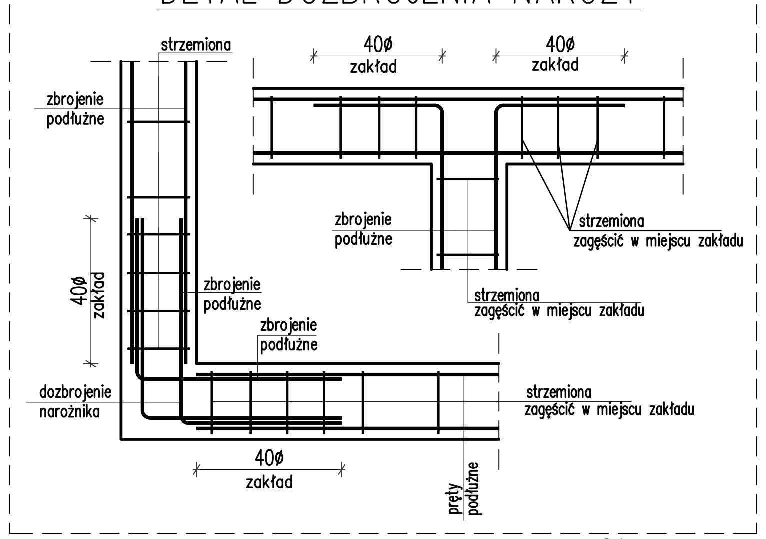

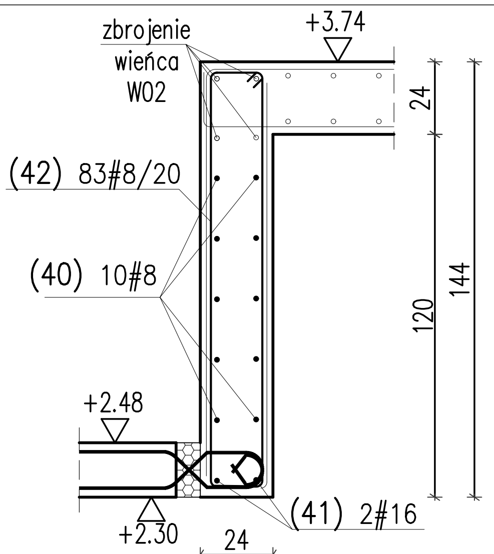

W05
L=16,5m
SKALA 1:25

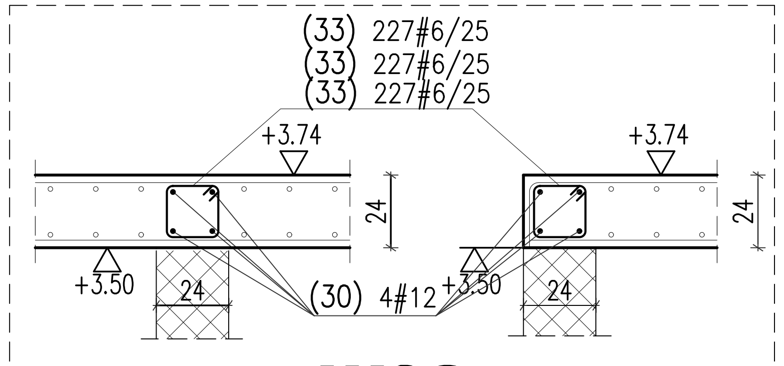

W02
L=169,5m
SKALA 1:25

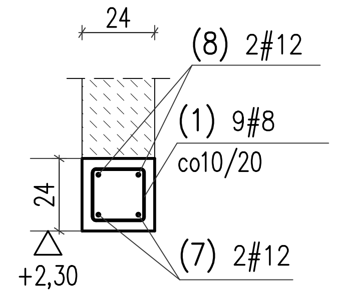

B06
szt. 2
SKALA 1:25

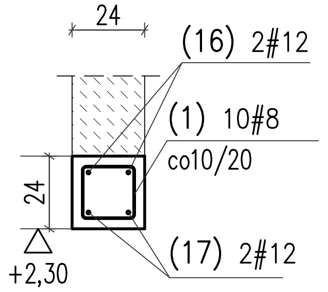

B07
szt. 1
SKALA 1:25

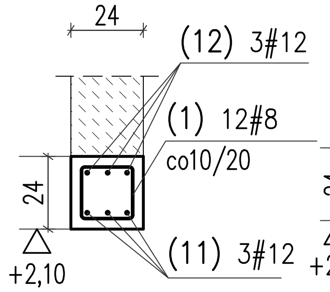

B09
szt. 1
SKALA 1:25

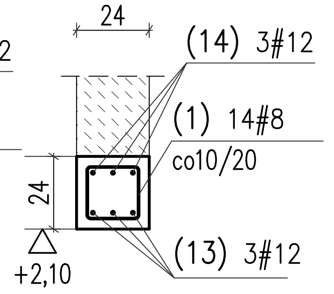

B10
szt. 1
SKALA 1:25

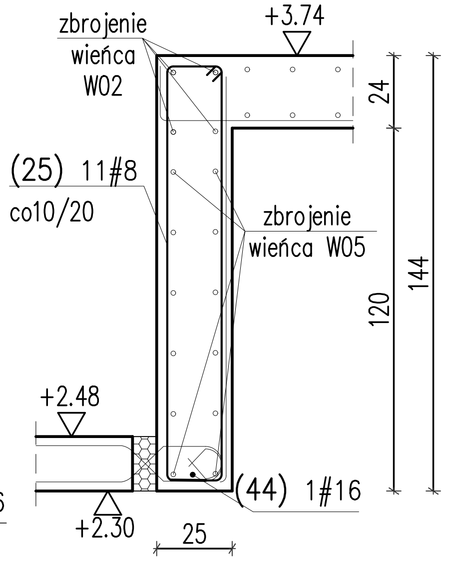

B01.1
szt. 1
SKALA 1:25

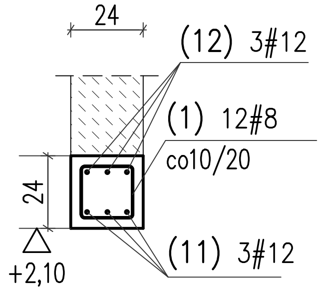

B11
szt. 1
SKALA 1:25

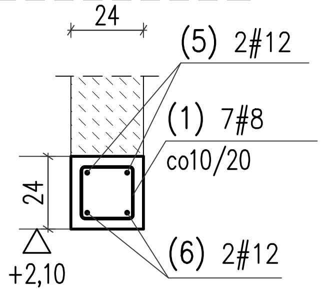

B12
szt. 1
SKALA 1:25

Beton C25/30
Stal (St0S) A0 – ø
(BSt500) A-IIIN – #
otulina 2,5cm

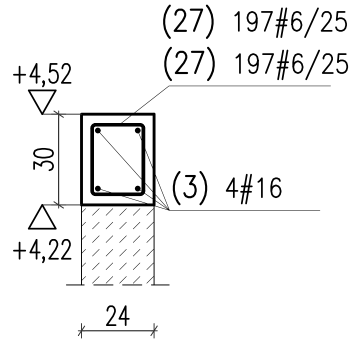

W01
L=98,0m
SKALA 1:25

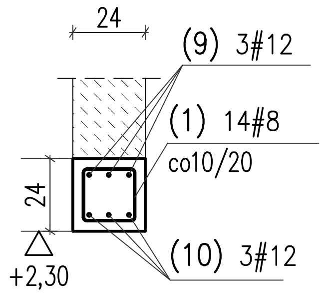

B13
szt. 1
SKALA 1:25

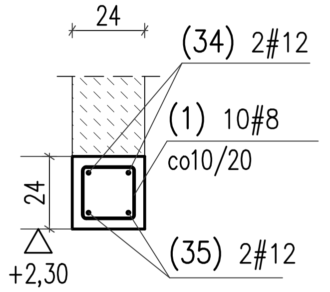

B14
szt. 1
SKALA 1:25

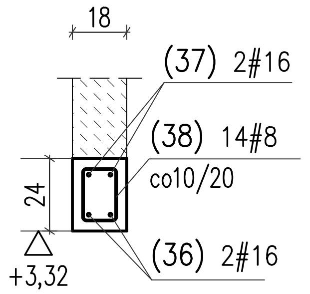

B15
szt. 1
SKALA 1:25

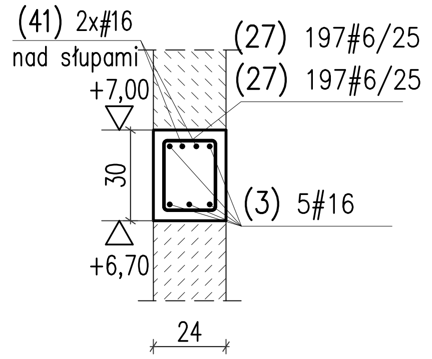

W03
L=98,0m
SKALA 1:25

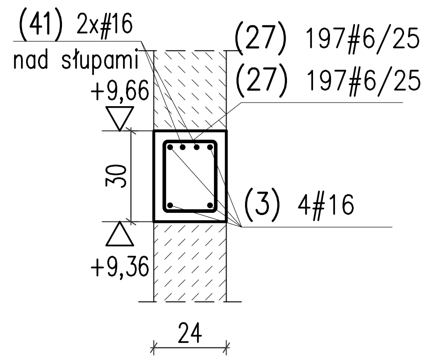

W04
L=98,0m
SKALA 1:25

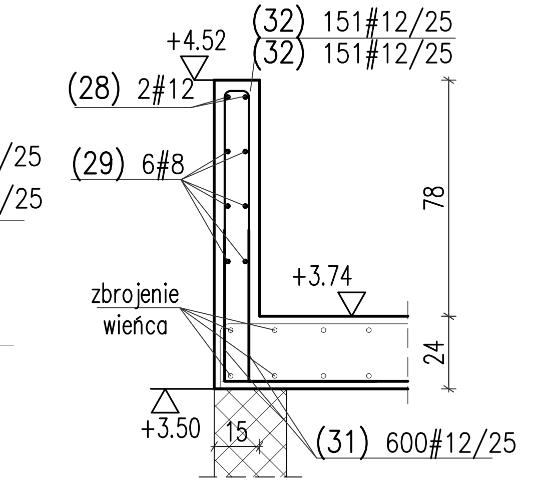

ATT.01
L=75,0m
SKALA 1:25

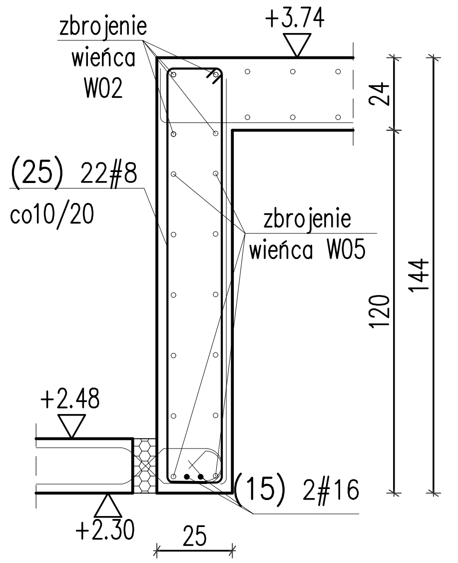

B08
szt. 1
SKALA 1:25

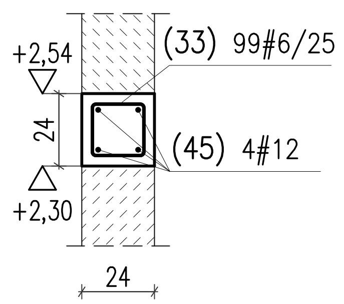

W01.1
L=24,5m
SKALA 1:25

UWAGI:
– Przed wykonaniem zapoznać się z opisem technicznym.
– Projekt rozpatrywać łącznie z projektem architektury i projektami branżowymi.
– Warstwy docieplające i wykończeniowe wokół wieńców według architektury.
– Wieńce należy wykonać jako ciągłe, nad każdą ścianą narysowaną na schemacie.
– Pręty wieńców łączyć na zakład min 50cm
(dla prętów #12), lub minimum 40d.
– W jednym przekroju można łączyć jednocześnie po jednym pręcie dolnym i górnym.
– Zbrojenie w narożach łączyć ze sobą na zakład min. 60cm.
– Zbrojenie wieńców przepuścić przez nadproża/belki.
– W miejscach belek lub nadproży, nie układać strzemion wieńców tylko strzemiona belki lub nadproży.

W Y K A Z   S T A L I   Z B R O J E N I O W E J

Obiekt:
Rys.
Nr rys.
Strona 1 z 2
Data
Wyk

Nr	ø [mm]	Klasa stali	Sztuk	Kształt [cm]	Długość [cm]	Długość całkowita [m] 6	8	12	16	20		
1	#8	A IIIN	155	5 19 19	86		133.3					
2	#12	A IIIN	6	219	219			13.14				
3	#16	A IIIN	13	10750	10750				1397.5			
4	#12	A IIIN	6	17 219 17	253			15.18				
5	#12	A IIIN	8	17 137 17	171			13.68				
6	#12	A IIIN	8	137	137			10.96				
7	#12	A IIIN	4	159	159			6.36				
8	#12	A IIIN	4	17 159 17	193			7.72				
9	#12	A IIIN	3	17 235 17	269			8.07				
10	#12	A IIIN	3	235	235			7.05				
11	#12	A IIIN	6	205	205			12.3				
12	#12	A IIIN	6	17 205 17	239			14.34				
13	#12	A IIIN	3	242	242			7.26				
14	#12	A IIIN	3	17 242 17	276			8.28				
15	#16	A IIIN	2	364	364				7.28			
16	#12	A IIIN	2	17 175 17	209			4.18				
17	#12	A IIIN	2	175	175			3.5				
18	#16	A IIIN	2	17 335 17	369				7.38			
19	#16	A IIIN	3	335	335				10.05			
20	#8	A IIIN	6	789	789		47.34					
21	#16	A IIIN	2	40 789 40	869				17.38			
22	#20	A IIIN	6	789	789					47.34		
23	#12	A IIIN	2	189	189			3.78				
24	#12	A IIIN	2	17 189 17	223			4.46				
25	#8	A IIIN	33	5 139 19	326		107.58					
26	#8	A IIIN	51	5 75 19	198		100.98					
27	#6	A IIIN	1182	5 19 25	98	1158.36						
28	#12	A IIIN	2	8200	8200			164				
29	#8	A IIIN	6	8200	8200		492					
30	#12	A IIIN	4	18500	18500			740				
31	#12	A IIIN	600	80 80	160			960				
32	#12	A IIIN	302	10 80	170			513.4				
33	#6	A IIIN	780	5 19 19	86	670.8						
34	#12	A IIIN	2	17 176 17	210			4.2				
35	#12	A IIIN	2	176	176			3.52				
36	#16	A IIIN	2	235	235				4.7			
37	#16	A IIIN	2	17 235 17	269				5.38			
38	#8	A IIIN	14	5 19 13	74		10.36					
39	#16	A IIIN	32	400	400				128			
40	#8	A IIIN	10	1800	1800		180					
41	#16	A IIIN	2	1800	1800				36			
42	#8	A IIIN	83	8 19 139	332		275.56					
43	#8	A IIIN	20	5 30 19	108		21.6					
44	#16	A IIIN	1	195	195				1.95			
45	#12	A IIIN	4	2700	2700			108				
				Długość ogółem [m]		1829.16	1368.72	2633.38	1615.62	47.34		
				Ciężar 1mb [kg]		0.222	0.395	0.888	1.58	2.47		
				Ciężar ogółem [kg]		406.1	540.6	2338.4	2552.7	116.9		
				Ciężar wg klas stali [kg]					(A IIIN)	5954.7		
				Ciężar razem [kg]								5954.7

Uwagi
Wszystkie prace budowlane związane z elementami konstrukcyjmymi wykonywać w/g projektu konstrukcji. Przed przystąpieniem do robót sprawdzić w odpowiednich projektach roboty związane. Ewentualne wady koordynacji przedstawić nadzorowi autorskiemu przed przystąpieniem do robót. Prowadzenie robót w przypadku stwierdzenia wad koordynacji jest zabronione. W szczególności zabronione jest prowadznie robót w oparciu o dokumentację jednej branży bez sprawdzenia ich odniesień do architektury i pozostałych branż. Wszelkie zmiany, które wykonawca zdecyduje się wprowadzić, rownież te, które służą jedynie zmianie technologii, winny być przedstawione nadzorowi autorskiemu. Materiały elewacyjne, wykonczeniowe i wszelkie widoczne akcesoria instalacyjne będą przed ich wbudowaniem przedstawione architektom lub Inwestorowi celu uzyskania akceptacji. Uwagi dotyczace wykonania konstrukcji: Przed przystąpieniem do wykonywania konstrukcji ścian i stropów sprawdzić wymiarowanie otworów drzwiowych i dostosować je do wybranych typów drzwi. Uwagi dotyczące wykonania instalacji: Na przejściach rurociągów cieplnych, wodnych i gazowych przez ściany konstrukcyjne i stropy budynku należy stosować tuleje ochronne. W przypadku systemów ruruciągowych, które umieszczone są w bruzdach ściennych lub prowadzone pod posadzką, należy przeprowadzić probę ciśnieniową przed każdorazowym zamknięciem prac budowlanych. Instalacje elektryczne należy prowadzić w bruzdach ściennych. Szczegóły wykończeniowe w tym kolorystyka jeśli nie opisano w niniejszym opracowaniu należy uzgodnić z nadzorem autorskim lub Inwestorem. Wszystkie wymiary należy sprawdzić w naturze. Wszelkie prace należy wykonywać wyłącznie na podstawie projektów oznaczonych jako projekty wykonawcze.

Krajowa Agencja Poszanowania Energii SA
al. Jerozolimskie 65/79, Warszawa

Tytuł projektu
Budowa budynku sali sportowej z zapleczem techniczno-sanitarnym wraz z towarzyszącą infrastrukturą techniczną i drogową.

Lokalizacja
Działka nr ew. 124/2, obr. Chociw, gmina Widawa.

Inwestor
Gmina Widawa, adres:
ul. Rynek Kościuszki 10,
98-170 Widawa

Faza projektu
Projekt wykonawczy

Branża
Konstrukcje

Tom
II KONSTRUKCJE

Projektant:
inż. Grzegorz Mazurek
upr. bud. MAZ/0457/POOK/11
w spec. konstr.

Sprawdzający:
mgr inż. Andrzej Czajkowski
upr. bud. KL-272/87 w spec. konstr.

Opracowali:
mgr inż. Jarosław Strąk
mgr inż. Hubert Surawski

Tytuł rysunku
BELKI ŻELBETOWE - ZBROJENIE

Skala rysunku
1:25

data
14 Grudnia 2020

Nr rysunku
K15